Ösenaufhängung - Clipraffrollo

1

2

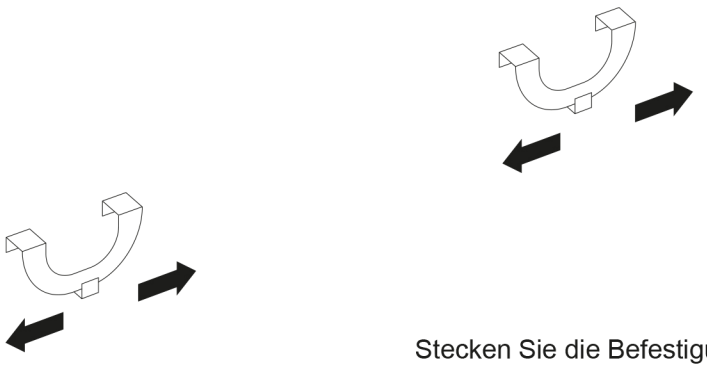

Stecken Sie die Befestigungs-haken auf den Fensterflügel und positionieren Sie sie im Abstand der Raffrolloösen.

3

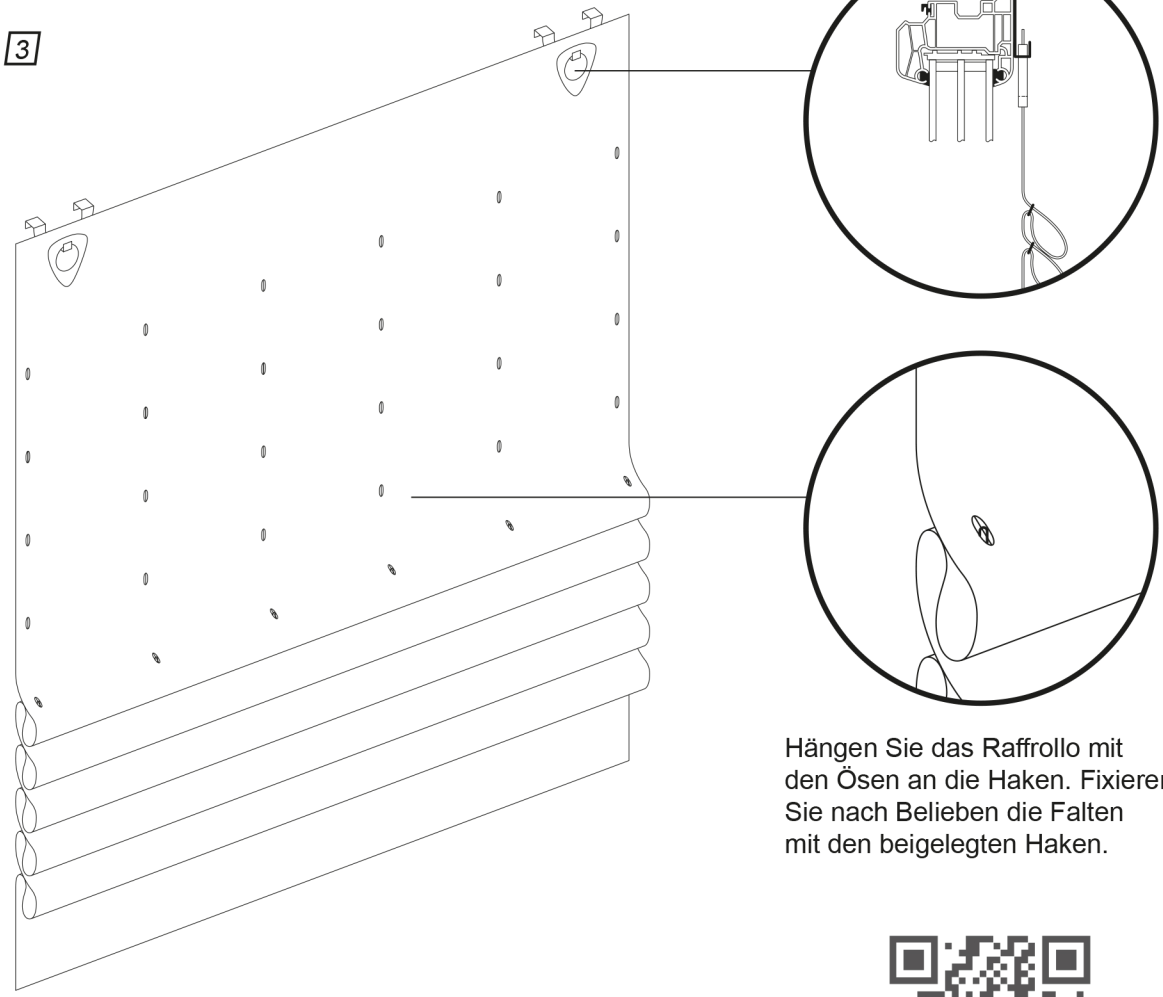

Hängen Sie das Raffrollo mit den Ösen an die Haken. Fixieren Sie nach Belieben die Falten mit den beigelegten Haken.